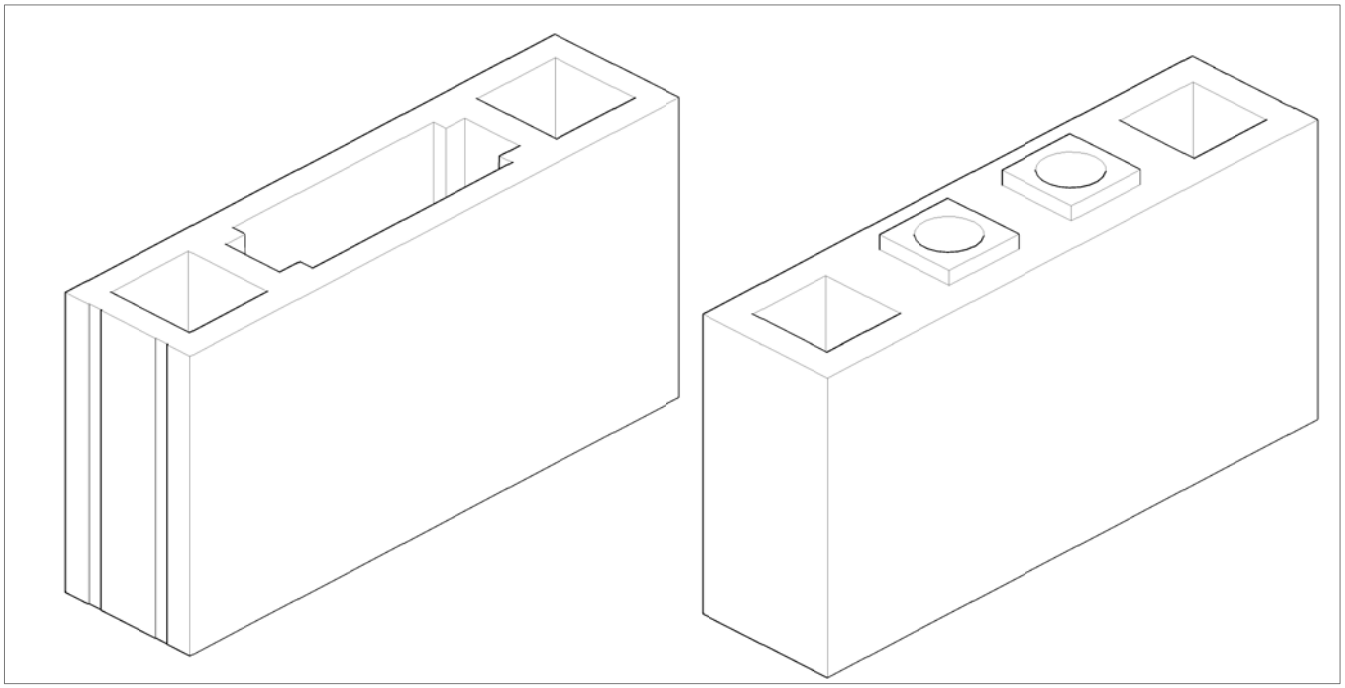

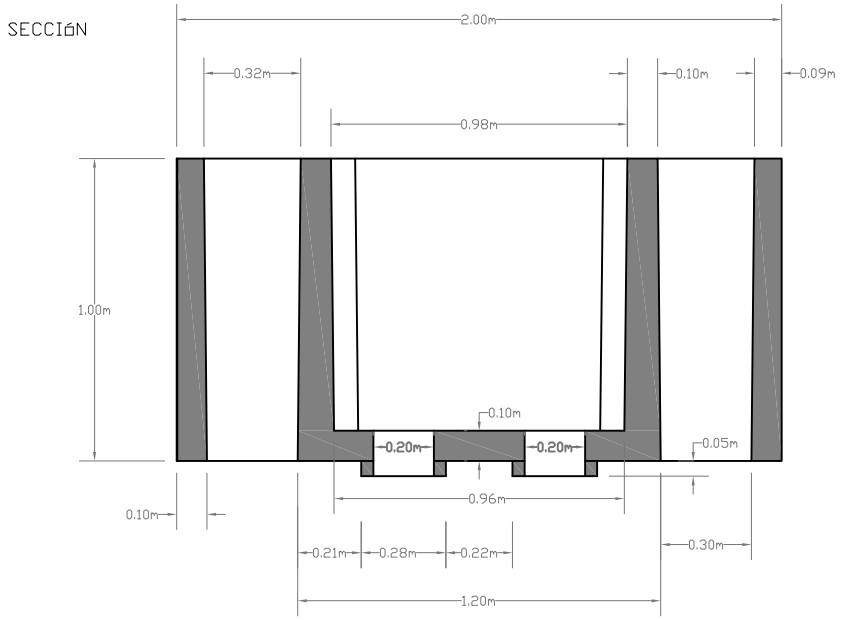

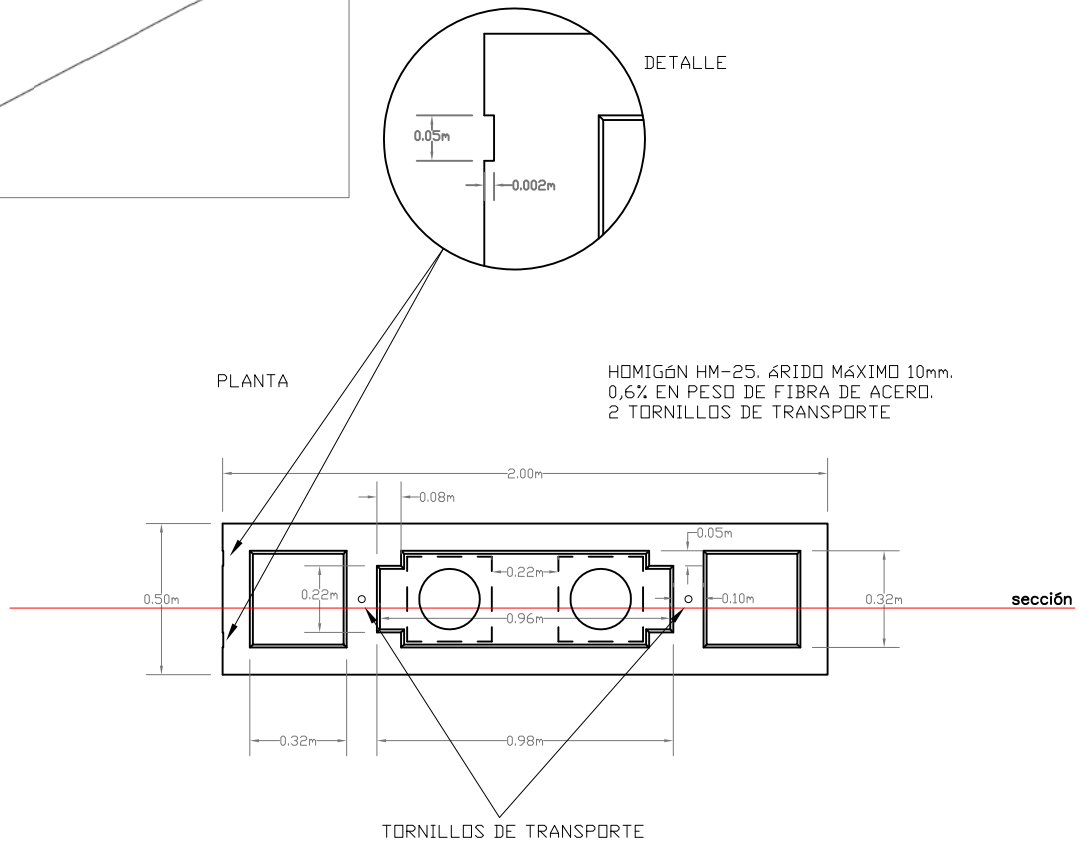

	PROYECTO	FICHERO:	AUTOR DEL PROYECTO:	NUMERO:	FECHA
ACTISA www.actisa.net	Acotación secciones-Cajones planta-Sección			ESCALA	8-1-2015